Nabídka pro průmyslové partnery

Název technického řešení

Způsob identifikace a automatické stabilizace metalurgické délky v kontislitku plynulého lití oceli a zařízení k jeho provádění

Abstrakt a klíčová slova

kontislitek, kotilití, ocel, metalurgická délka

Podstata technického řešení

Podstata řešení spočívá v analýze vibračních spekter kontislitku a v následném využití výsledků ve tvaru simplexu, který vyjadřuje rezonanční vlastnosti kontislitku, které jsou ovlivňovány délkou kapalného klínu v kontislitku, neboli tzv. "metalurgickou délkou" které je možno využít i pro optimální systém řízení technologie plynulého lití oceli.

Výhody

Nezatížení subjektivním hodnocením teplotně-tepelného stavu kontislitku. Větší přesnost měření.

Co je v řešení nové?

Způsob identifikace metalurgické délky pro optimálního řízení technologie plynulého lití oceli vyznačené a zařízení k jeho provádění.

Stav technického řešení

Uplatnění technického řešení v praxi

Vynález umožňuje poměrně přesně určit metalurgickou délku kontislitku. Tato hodnota je hlavní informační veličinou (regulovanou veličinou) umožňující optimální řízení technologie plynulého lití oceli zvláště řízení rychlosti lití, výšku hladiny v krystalizátoru, intenzitu primárního a sekundárního chlazení nebo jejich stabilizaci.

Stupeň ochrany / druh výsledku VaV

PATENT - zveřejněná přihláška

Možnost licencování

ANO

Poznámky

Toto řešení vychází z výsledků vlastních provozních měření, které jednoznačně potvrzují možnost využití řešení pro optimální řízení technologie plynulého odlévání oceli.

Podrobnosti naleznete na stránkách ÚPV - číslo přihlášky - 2007-116

Fotografie - výkres - příklad

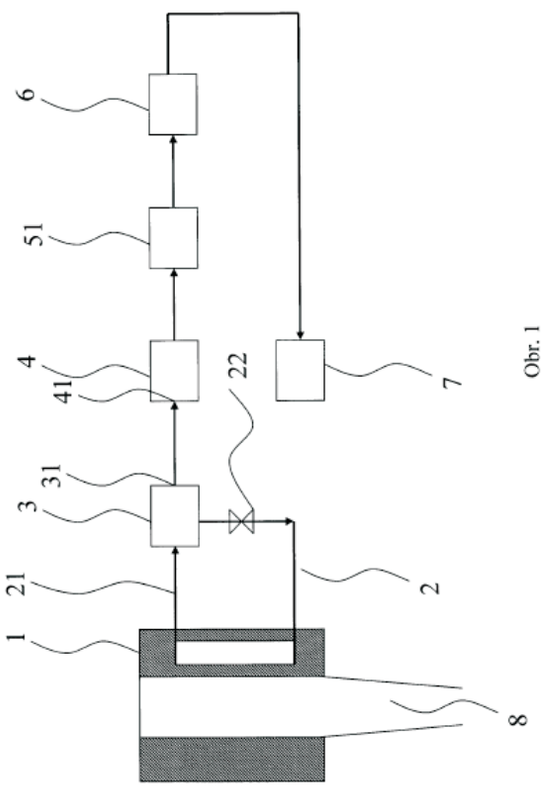

Obr. 1

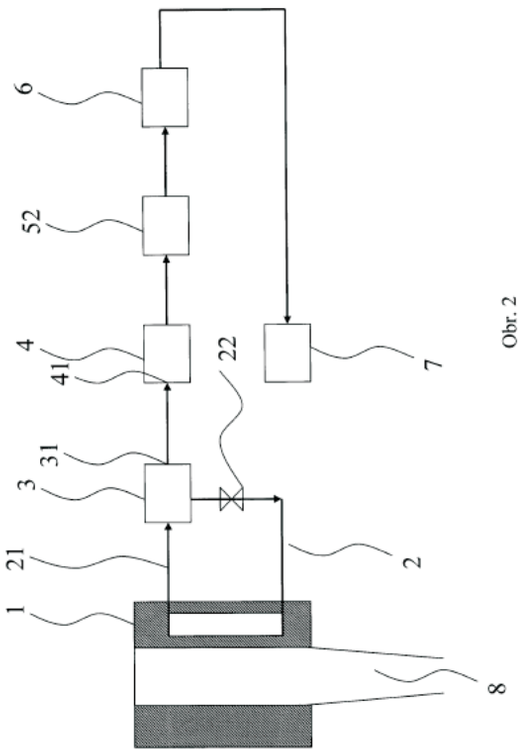

Obr. 2

1 - krystalizátor
2 - primární okruh
3 - piezokeramický snímač
31- výstup
4 - paměťové zařízení
41- vstup
51,52 - analyzátor
6 - výpočetní zařízení
7 - regulovaná veličina obvodu
8 - kontislitek

V případě zájmu své nabídky pište na e-mail ctt@vsb.cz nebo kontaktujte přímo zaměstnance CTT	**Datum zveřejnění** 28.4.2010